Gerätesteckdosen

12
Produktgruppe

Z KB X Z KB G

Ausführungen

- 2- oder 3-polig, jeweils mit Schutzkontakt
  - Z KB X 211 B01 / 3-polig
  - Z KB G 211 B01 / 2-polig mit Gleichrichter
- Quadratische Bauform
- Farbe schwarz

Bild 1: Typ Z KB X 211 B01
Z KB G 211 B01

Bauweise

- Leitungsdose mit Kabelverschraubung
- Befestigung mit Zentralschraube M3
- Anschluss mit Schraubklemme
- Schutzart nach DIN VDE 0470/DIN EN 60529 bei ordnungsgemäßer Montage: IP 65
- Leitungseinführung kann durch entsprechendes Einsetzen des Kontaktträgers gedreht werden um 4 x 90°
- Lieferung mit Dichtung

Einsatzbeispiele

- Direkter Anschluß an das Gleichstrom- bzw. Wechselstromnetz von Gleichstrom-Betätigungsmagneten

Normen

- Bauart nach DIN EN 175301-803
- RoHS konform

Technische Daten der Baureihen Z KB X, Z KB G

Nach DIN VDE 0627 dürfen die Steckverbinder unter elektrischer Spannung nicht gesteckt oder getrennt werden.

Anzugsdrehmoment der Zentral-Befestigungsschraube 50 Ncm max. 60 Ncm

Typ	Steckkontakte Anzahl	Bemessungsstrom (A)	Bezugsspannung (V)	Kabelverschraubung Größe	Kabeldurchmesser (mm)	max. Litzenquerschnitt	Gleichrichter Eingang max. ~230 V	Form	Maße Bild	Temp.-Bereich Derating beachten!
Z KB X 211 B01[3]	3+ Schutzkontakt [3]	16[1]	250 AC 300 DC	PG 11[2]	4,5 - 12	4 x 1,5 mm^2		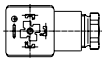	8	-30 ... +90°C[3]
Z KB G 211 B01	2+ Schutzkontakt	1	250 AC/DC		4,5 - 11	3 x 1,5 mm^2	Ausgang max. 205 V	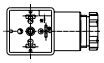	7	-25 ... +90°C

1) Stromangabe gilt nur für Bezugstemperatur 75°C bei Typ Z KB X.
   Strombelastbarkeit bei höheren Bezugstemperaturen mit angeschlossenem Kabelquerschnitt 1,5 mm^2
   für Gerätesteckdose Z KB X nach Bild 2
2) Eine Anpassung an den Kabeldurchmesser ist durch einfaches Entfernen der entsprechenden Gummiringe möglich (siehe Bilder 6 und 7).
3) Die Ausführung mit 3 Kontakten wird auch für Geräte mit 2 Kontakten verwendet

Hinweis für den Einsatz der Typen Z KB G mit Gleichrichtereinsatz:

Es ist darauf zu achten, daß die Wechselstrom-Netze weitgehendst frei von Spannungsspitzen sind. Werden in unmittelbarer Nähe der Geräte größere Induktivitäten und Kapazitäten geschaltet, so muß dafür gesorgt werden, daß durch geeignete Schaltungsmittel (Drossel bzw. Siebketten) diese Spannungsspitzen unwirksam gemacht werden.

Wechselstromseitiges Schalten ist anzustreben.

Steckerbelastungs-Diagramme für Steckdosen ohne Gleichrichter Typ Z KB X

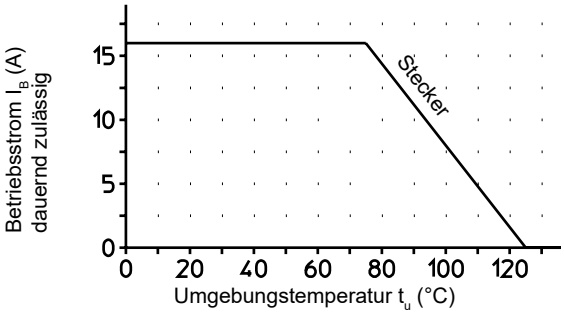

Bild 2
Lastminderungskurve für die Gerätesteckdose Typ Z KB X 211 B01

Diagramme und Anschlußschema für Gerätesteckdosen mit Gleichrichter Typ Z KB G

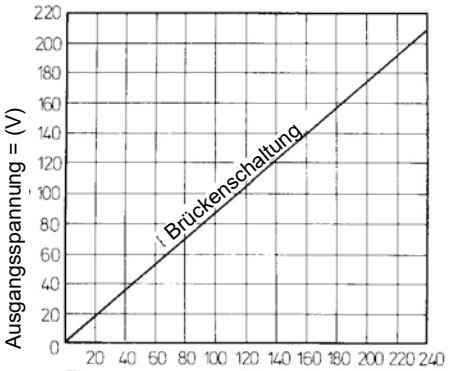

Ausgangsspannung = U-= $\frac{U\sim}{1,11}$ -2V

MSM-Fo 0804.1386

Bild 3
Ausgangsspannung in Abhängigkeit von der Eingangsspannung für die Gerätesteckdose mit Gleichrichter Typ Z KB G 211 B01
Typ Z KC G 209 B01

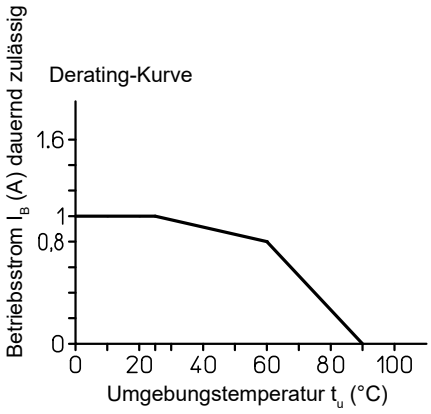

Bild 4
Lastminderungskurve ED 100 % für die Gerätesteckdose mit Gleichrichter Typ Z KB G 211 B01

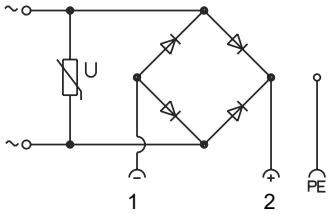

Bild 5
Anschlußschema Gerätesteckdose mit Brückengleichrichter Typ Z KB G 211 B01

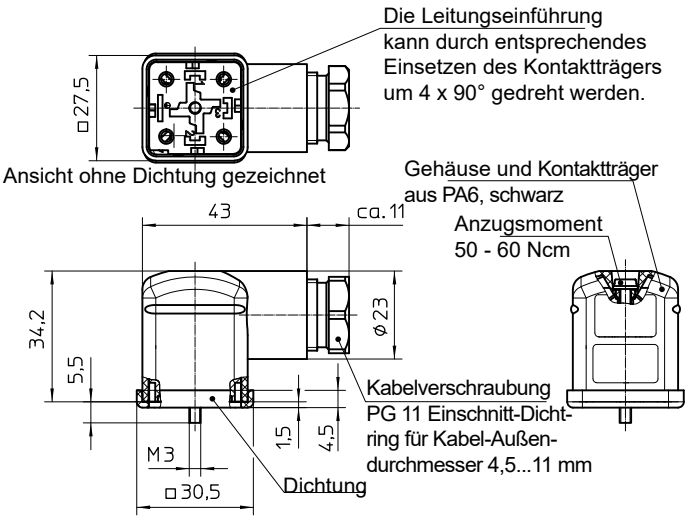

Bild 6
Typ Z KB G 211 B01

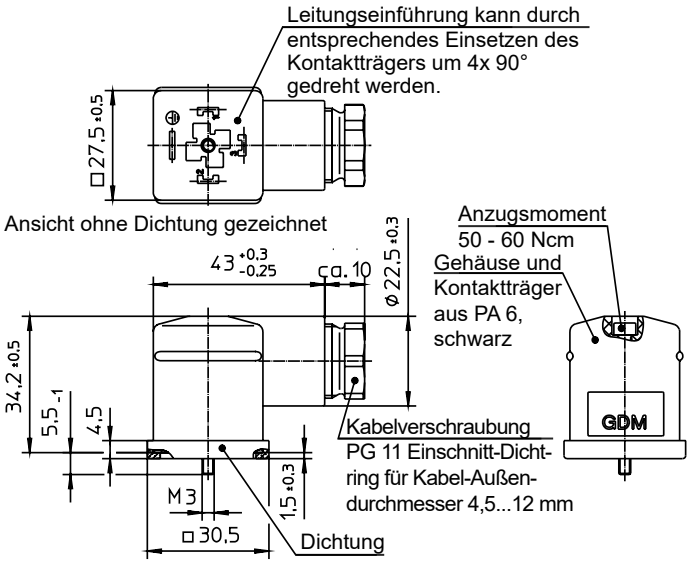

Bild 7
Typ Z KB X 211 B01

Hinweise und Informationen zu Europäischen Richtlinien entnehmen Sie bitte gleichnamigem Informationsblatt, welches im Internet unter *Produktinfo.Magnet-Schultz.com* abrufbar ist.

Vergewissern Sie sich, dass sich die beschriebenen Geräte für Ihre Anwendung eignen. Unsere Angebote hierfür setzen in einer FMEA-Schweretabelle eine Bewertung von maximal 8 voraus, d. h. im Falle einer Fehlfunktion der angebotenen Geräteausführung ist damit unter anderem keine Gefahr für Leib und Leben verbunden. Ergänzende Informationen zum ordnungsgemäßen Einbau finden Sie u. a. in den -Technischen Erläuterungen, der gültigen DIN VDE0580 sowie den einschlägigen Vorschriften.

Diese Teilliste ist eine Unterlage für technisch geschultes Fachpersonal.

Diese Veröffentlichung dient nur zur Information und ist nicht als verbindliche Darstellung der Produkte anzusehen, es sei denn dies wird von uns ausdrücklich bestätigt.

Schlüssel zur Typenbezeichnung

Typ	Form	Anzahl Pole	Beschaltung	Lieferantenbezeichnung (Fa. Belden)
Z KB X 211 B01	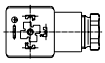	3 + PE	ohne	GDM 310 B MSM incl. Dichtung NBR GDM 3-16
Z KB G 211 B01	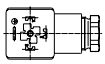	2 + PE	Brückengleichrichter, Varistor	GDM 210 B-V3U-10D schwarz Dichtung NBR GDM 3-16

Bestellbeispiel

Typ Z KB X 211 B01

Sonderausführungen

Gerne helfen wir Ihnen bei der Lösung Ihrer anwendungsbezogenen Aufgabenstellung. Es beschleunigt eine zuverlässige Lösungsfindung, wenn Sie uns möglichst genaue Angaben über die Einsatzbedingungen in Übereinstimmung mit den einschlägigen -Technischen Erläuterungen zur Verfügung stellen.

Bitte fordern Sie bei Bedarf die Unterstützung unseres zuständigen Technischen Büros an.